16 geändert 30.10.2019	ACHTUNG: Lesen Sie vor einer Bestellung die Lieferbedingungen hier	Preisliste hier anklicken
	BING Vergaser **2/26/46**	Triumph BDG 250 SL ab Mot.319953 bis Mot.32300

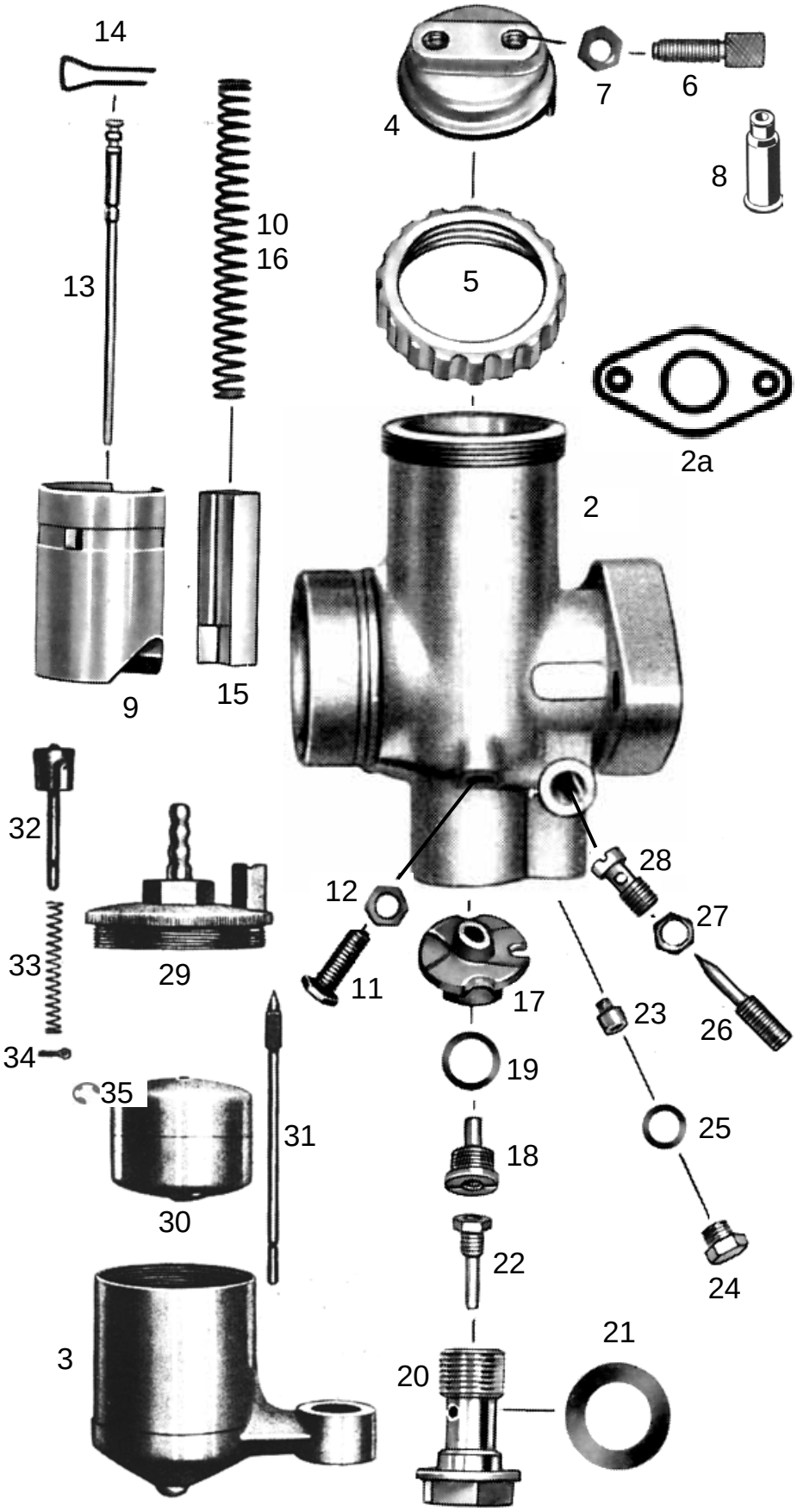

● = benötigte Menge
a.A. = auf Anfrage
nml = nicht mehr lieferbar

Alle Angaben nach BING Unterlagen

	Best-Nr.	Bezeichnung
	226046	Vergaser **kpl.** 2/26/46
2	226460	Vergasergehäuse nackt
2a	905326	Flanschdichtung *(Sonderzubehör)*
3	6537-0	Schwimmergehäuse nackt
4	6546-0	Deckelplatte
5	6547-0	Verschraubung zu Deckelplatte
6	6542-0	Seilzugstellschraube ●*2Stück*
7	6551-0	Kontermutter zu Stellschraube ●*2St.*
8	H1831	Gummitülle zu Stellschraube ●*2Stück* *(Sonderzubehör, nicht serienmäßig)*
9	6548-0	Gasschieber
10	6533-0	Feder zu Gasschieber
11	6549-0	Anschlagschraube zu Gasschieber
12	6551-0	Kontermutter zu Anschlagschraube
13	6534-0	Düsennadel *2.Kerbe von oben*
14	6535-0	Klemmbügel zu Düsennadel
15	6532-0	Luftschieber
16	6533-0	Feder zu Luftschieber
17	6527-0	Mischkammereinsatz
18	3838-1	Nadeldüse 2,70
19	6554-0	Dichtring zu Nadeldüse
20	9494-1	Düsenstock zu Hauptdüse
21	9494-2	Dichtring zu Düsenstock ●*2Stück*
22	3873-7	Hauptdüse 101-115
	weitere Hauptdüsen hier anklicken	
23	6538-1	Leerlaufdüse 031-55
	weitere Leerlaufdüsen hier anklicken	
24	6552-0	Verschlussschraube zu Leerlaufdüse
25	6553-0	Dichtring zu Verschlussschraube
26	9492-1	Luftregulierschraube *1½ Umdreh.raus*
27	6551-1	Kontermutter zu Luftregulierschraube
28	6539-0	Leerlaufluftdüse
29	6531-0	Schwimmergehäusedeckel **nackt**
	6536-0	Schwimmergehäusedeckel kpl. mit Tupfer, Feder und Splint
30	6529-0	Schwimmer
31	6530-0	Schwimmernadel
32	6545-0	Tupfer+Feder+Splint
33	6544-0	Feder zu Tupfer
34	6540-0	Splint zu Tupfer *(nach Bedarf)*
35	679923	Sprengring zu Tupfer *(nach Bedarf)*

ACHTUNG

Falls Sie über eine Suchmaschine auf diese Seite gekommen sind, können Sie sich nur ***diese Seite*** ansehen.
Um das ganze Lieferprogramm für **Motorräder** zu sehen, klicken Sie
hier auf meine Startseite klicken

Ernst Weißwange, Hamburger Str.73, 24568 Kaltenkirchen, Tel.04191-3326 www.weisswange-motorradteile.de