T77-St-2 T204-m	BING Vergaser **2/22/27** Zweischiebervergaser mit Stutzen	NSU Maxi 175 ccm	letzte Änderung 13.10.2021
Preisliste hier anklicken		Lesen Sie vor einer Bestellung die Lieferbedingungen **hier anklicken**	

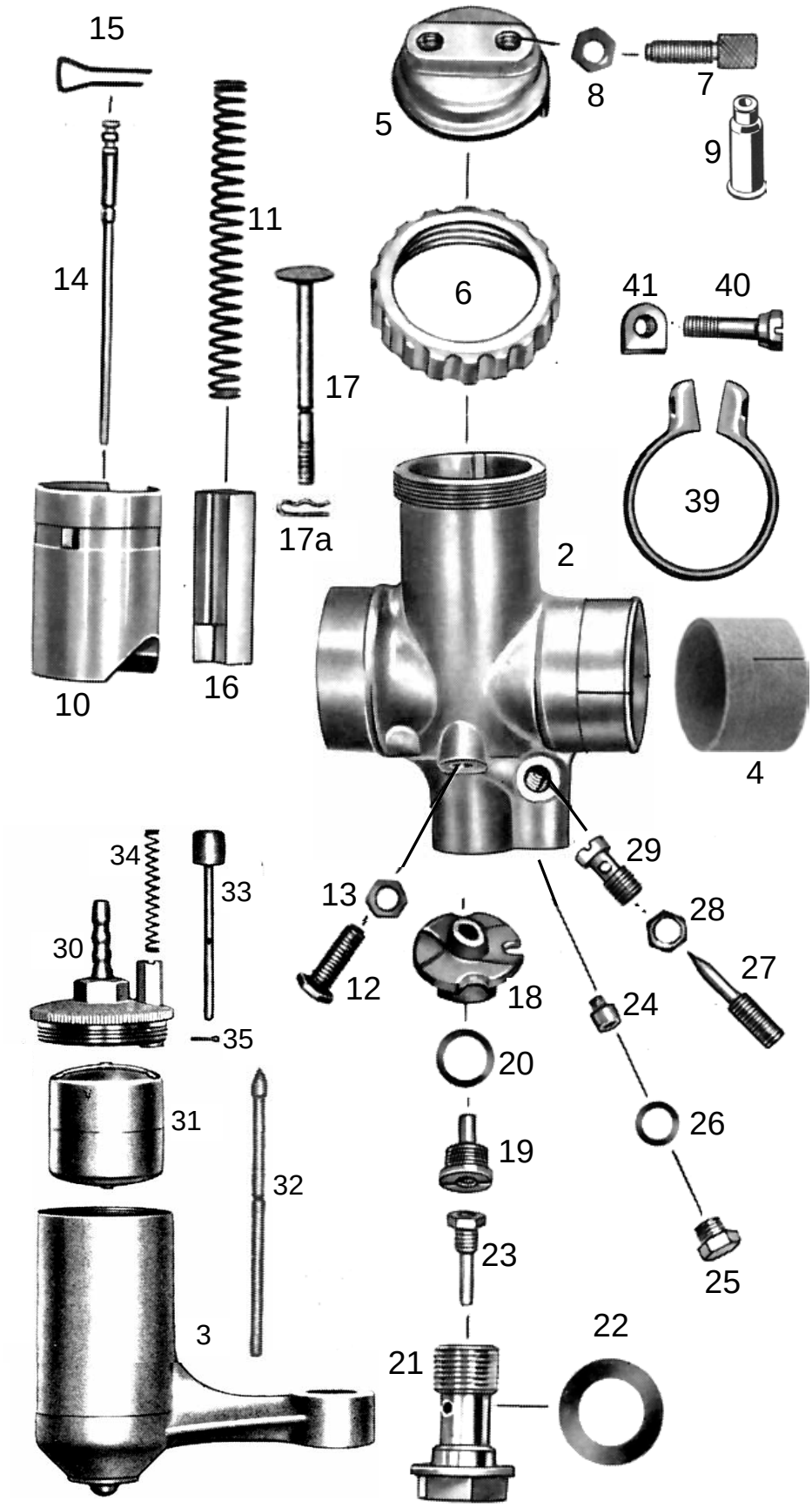

nml = nicht mehr lieferbar
a.A. = auf Anfrage
● = benötigte Menge

Alle Angaben nach Bing Unterlagen

	Best-Nr.	Bezeichnung
	nml	Vergaser kpl.
2	nml	Vergasergehäuse nackt
3	220121	Schwimmergehäuse kpl. *mit Schwimmer, Schwimmernadel und Deckel mit Tupfer*
4	9364-2	Isolierbuchse *innen 27mm, außen 29mm*
5	6546-1	Deckelplatte
6	6547-1	Verschraubung zu Deckelplatte
7	6542-0	Seilzugstellschraube
8	6551-0	Kontermutter zu Stellschraube
9	H1831	Gummitülle zu Stellschraube *(Sonderzubehör, nicht serienmäßig)*
10	3833-6	Gasschieber
11	6533-2	Feder zu Gasschieber
12	6549-0	Anschlagschraube zu Gasschieber
13	6551-0	Kontermutter zu Anschlagschraube
14	3836-5	Düsennadel *2.Kerbe von oben*
15	6535-0	Klemmbügel zu Düsennadel
16	240210	Luftschieber
17	529600	Schieberstange zu Luftschieber
17a	613700	Klemmbügel zu Schieberstange
18	3831-0	Mischkammereinsatz
19	3838-0	Nadeldüse 2,66
20	6554-0	Dichtring zu Nadeldüse
21	9494-1	Düsenstock zu Hauptdüse
22	9494-2	Dichtring zu Düsenstock ● *2 Stück*
23	3873-1	Hauptdüse 101-85 (Serie)
	weitere Hauptdüsen hier anklicken	
24	6538-0	Leerlaufdüse 031-35 (Serie)
	weitere Leerlaufdüsen hier anklicken	
25	6552-0	Verschlussschraube zu Leerlaufdüse
26	6553-0	Dichtring zu Verschlussschraube
27	9492-1	Luftregulierschraube *1 ½ Umdreh.raus*
28	6551-1	Kontermutter zu Luftregulierschr.
29	6539-0	Leerlaufluftdüse
30	nml	Schwimmergehäusedeckel kpl.
31	9480-0	Schwimmer ohne Dämpferring
31	3834-1	Schwimmer mit Dämpferring (Serie)
32	9481-5	Schwimmernadel
33	6545-8	Tupfer mit Feder und Splint
34	6544-0	Feder zu Tupfer
35	6540-0	Splint zu Tupfer
39	950302	Klemmring zu Vergaser
40	9502-0	Klemmschraube
41	5051-0	Mutter zu Klemmschraube

ACHTUNG

Falls Sie über eine Suchmaschine auf diese Seite gekommen sind, können Sie sich nur ***diese Seite*** ansehen.
Um das ganze Lieferprogramm für **Motorräder** zu sehen, klicken Sie
hier auf meine Startseite klicken

Ernst Weißwange, Hamburger Str.73, 24568 Kaltenkirchen, Tel.04191-3326 www.weisswange-motorradteile.de