T77-Fl-2 T201-o	BING Vergaser **2/22/22** Zweischiebervergaser mit Flansch	ZÜNDAPP KK 350	letzte Änderung 12.02.2020
Preisliste **hier** anklicken		Lesen Sie vor einer Bestellung die Lieferbedingungen **hier** anklicken	

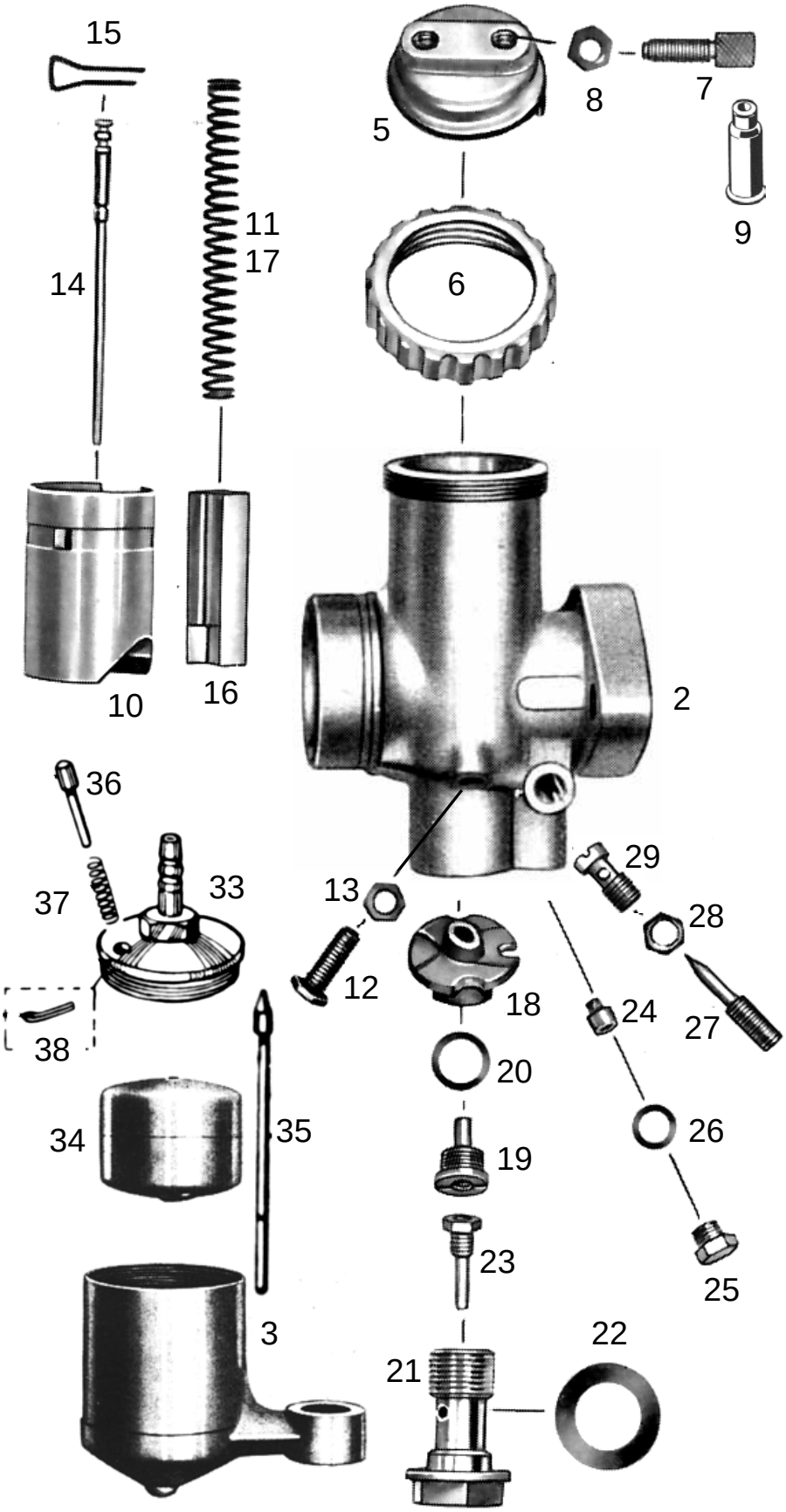

nml = nicht mehr lieferbar a.A. = auf Anfrage ● = benötigte Menge		
Alle Angaben nach Bing Unterlagen		
Bild	Best-Nr.	Bezeichnung
	nml	Vergaser kpl.
2	nml	Vergasergehäuse nackt
3	nml	Schwimmergehäuse Alternativ verwendbar hier anklicken
5	6546-1	Deckelplatte
6	6547-1	Verschraubung zu Deckelplatte
7	6542-0	Seilzugstellschraube ●*2 Stück*
8	6551-0	Kontermutter zu Stellschraube ●*2St*
9	H1831	Gummitülle zu Stellschraube ●*2 St.* *(Sonderzubehör, nicht serienmäßig)*
10	3833-6	Gasschieber
11	6533-2	Feder zu Gasschieber
12	6549-0	Anschlagschraube zu Gasschieber
13	6551-0	Kontermutter zu Anschlagschraube
14	3836-5	Düsennadel *1.Kerbe von oben*
15	6535-0	Klemmbügel zu Düsennadel
16	6532-1	Luftschieber
17	6533-2	Feder zu Luftschieber
18	3831-2	Mischkammereinsatz
19	6526-0	Nadeldüse 2,68
20	6554-0	Dichtring zu Nadeldüse
21	9494-1	Düsenstock zu Hauptdüse
22	9494-2	Dichtring zu Düsenstock ●*2 Stück*
23	3873-1	Hauptdüse 101-85 (Serie)
weitere Hauptdüsen hier anklicken		
24	9501-1	Leerlaufdüse 031-40 (Serie)
weitere Leerlaufdüsen hier anklicken		
25	6552-0	Verschlussschraube zu Leerlaufdüse
26	6553-0	Dichtring zu Verschlussschraube
27	9492-1	Luftregulierschraube *1 Umdreh.offen*
28	6551-1	Kontermutter zu Luftregulierschr.
29	6539-0	Leerlaufluftdüse
33	nml	Schwimmergehäusedeckel Alternativ verwendbar hier anklicken
34	9480-0	Schwimmer
35	9481-1	Schwimmernadel
36	6545-6	Tupfer mit Feder und Splint
37	6544-1	Feder zu Tupfer
38	6540-0	Splint zu Tupfer

ACHTUNG

Falls Sie über eine Suchmaschine auf diese Seite gekommen sind, können Sie sich nur ***diese Seite*** ansehen.
Um das ganze Lieferprogramm für **Motorräder** zu sehen, klicken Sie

hier auf meine Startseite klicken

Ernst Weißwange, Hamburger Str.73, 24568 Kaltenkirchen, Tel.04191-3326 www.weisswange-motorradteile.de