T77-St-1 T201-o	BING Vergaser **1/22/1** links Einschiebervergaser mit Stutzen	ZÜNDAPP KS 500	letzte Änderung 25.09.2019
Preisliste **hier** anklicken		Lesen Sie vor einer Bestellung die Lieferbedingungen **hier** anklicken	

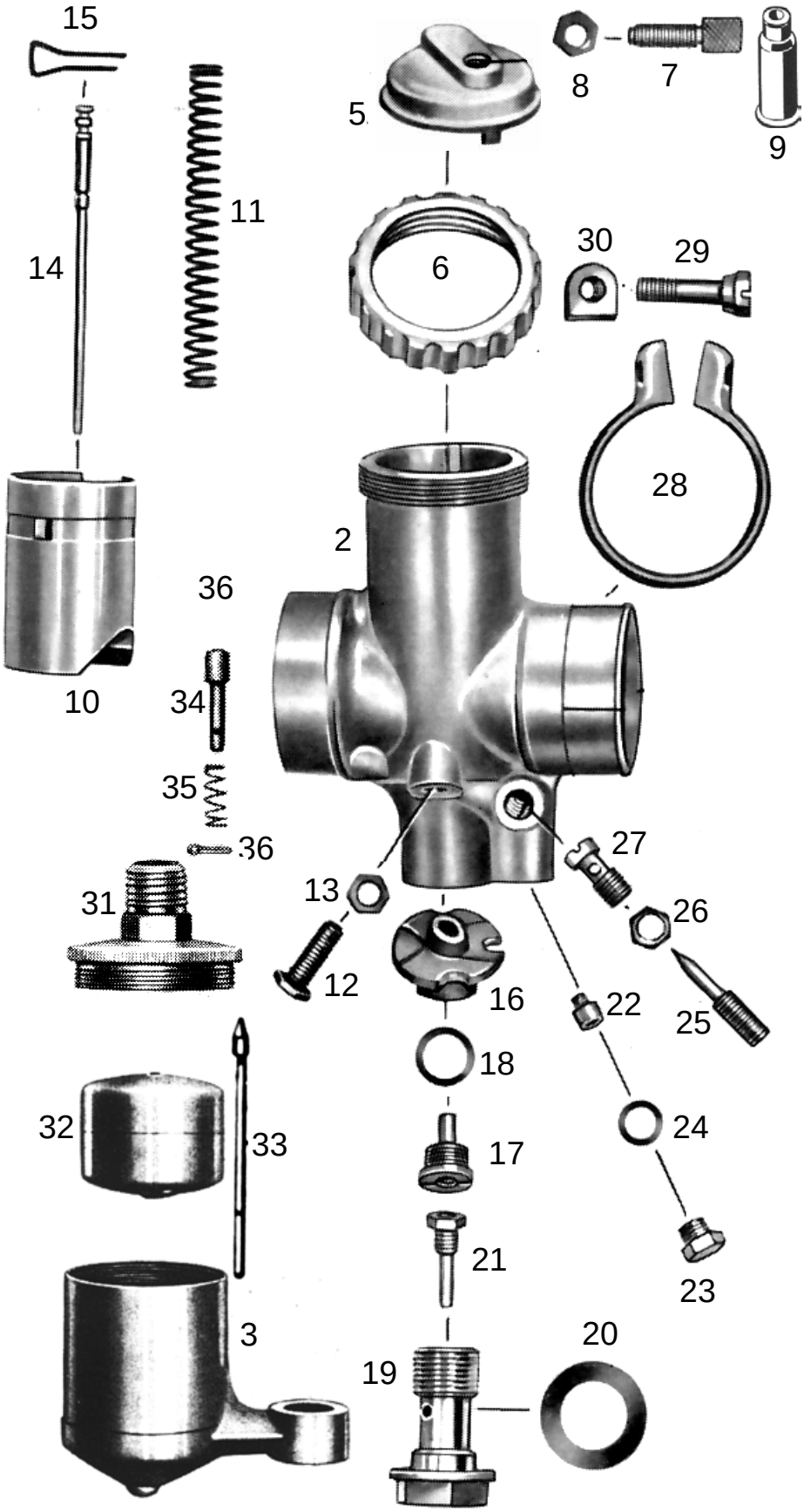

	Best-Nr.	Bezeichnung
nml = nicht mehr lieferbar a.A. = auf Anfrage ● = benötigte Menge		
	nml	Vergaser kpl.
2	nml	Vergasergehäuse nackt
3	301010	Schwimmergahäuse nackt
5	9487-1	Deckelplatte
6	6547-1	Verschraubung zu Deckelplatte
7	6542-0	Seilzugstellschraube
8	6551-0	Kontermutter zu Stellschraube
9	H1831	Gummitülle zu Stellschraube *(Sonderzubehör, nicht serienmäßig)*
10	3833-5	Gasschieber
11	6533-2	Feder zu Gasschieber
12	6549-0	Anschlagschraube zu Gasschieber
13	6551-0	Kontermutter zu Anschlagschraube
14	3836-5	Düsennadel *2.Kerbe von oben*
15	6535-0	Klemmbügel zu Düsennadel
16	3831-2	Mischkammereinsatz Nr.3
17	6526-0	Nadeldüse 2,68
18	6554-0	Dichtring zu Nadeldüse
19	9494-1	Düsenstock zu Hauptdüse
20	9494-2	Dichtring zu Düsenstock ●*2 Stück*
21	3873-1	Hauptdüse 101-85 (Serie)
weitere Hauptdüsen hier anklicken		
22	9501-1	Leerlaufdüse fest 031-40 (Serie)
weitere Leerlaufdüsen hier anklicken		
23	6552-0	Verschlussschraube zu Leerlaufdüse
24	6553-0	Dichtring zu Verschlussschraube
25	9492-1	Luftregulierschraube *2 Umdreh.offen*
26	6551-1	Kontermutter zu Leerlaufregulierschr.
27	6539-0	Leerlaufluftdüse
28	950302	Klemmring zu Vergaser
29	9502-0	Klemmschraube
30	5051-0	Mutter zu Klemmschraube
31	525101	Schwimmergehäusedeckel mit Tupfer
32	9480-0	Schwimmer
33	9481-1	Schwimmernadel
34	6545-6	Tupfer mit Feder und Splint
35	6544-1	Feder zu Tupfer
36	6540-0	Splint zu Tupfer
Alle Angaben nach Bing Unterlagen		

ACHTUNG

Falls Sie über eine Suchmaschine auf diese Seite gekommen sind, können Sie sich nur ***diese Seite*** ansehen.
Um das ganze Lieferprogramm für **Motorräder** zu sehen, klicken Sie
hier auf meine Startseite klicken

Ernst Weißwange, Hamburger Str.73, 24568 Kaltenkirchen, Tel.04191-3326 www.weisswange-motorradteile.de